Digitální WI-FI kukátko GOTU6100+ Online - Manuál

Uživatelé Androidu mohou stáhnout a nainstalovat tuto aplikaci skenováním kódu nebo vyhledáním "wddvApp" v Google Play.
Uživatelé iOS si mohou stáhnout a nainstalovat tuto aplikaci vyhledáváním "wddvApp" v Apple App Store.

Jsou vyhrazena tato práva:
Výrobce na změnu designu a funkcí, bez předchozího upozornění.
Změny na výrobku na vzhledu či funkci od uživatele mají za následek ztrátu záruky.
Použití tohoto výrobku v jiném prostředí nebo jiným způsobem, než je specifikováno zde, bude znamenat ztrátu záruky.

GOTU6100+ Online - Upozornění

1. Před použitím výrobku si pečlivě přečtěte tuto uživatelskou příručku.
2. Aby nedošlo k poškození výrobku nebo zranění uživatele, nikdy se nepokoušejte opravit nebo změnit výrobek nebo jeho příslušenství sami.
3. Nepoužívejte žádné chemikálie k čištění výrobku, jako je alkohol nebo benzen ředidlo.
4. Neinstalujte výrobek při vysokou teplotě, vlhkosti, prachu, či jiných náročných prostředích a nevystavujte přímému dešti.
5. Při instalaci netahejte za propojovací kabel.
6. Během instalace zkontrolujte stabilitu & sílu signálu Wi-Fi (připojena k síti WDDV).
7. Nabijte baterii brzy poté, co indikátor vybití baterie tuto skutečnost avizuje. Prodloužíte tím životnost baterie.
8. Použijte prosím nabíječku 5V DC, jelikož jiné napětí může způsobit značné škody na baterii, výrobku nebo uživatele.

GOTU6100+ Online – obsah balení

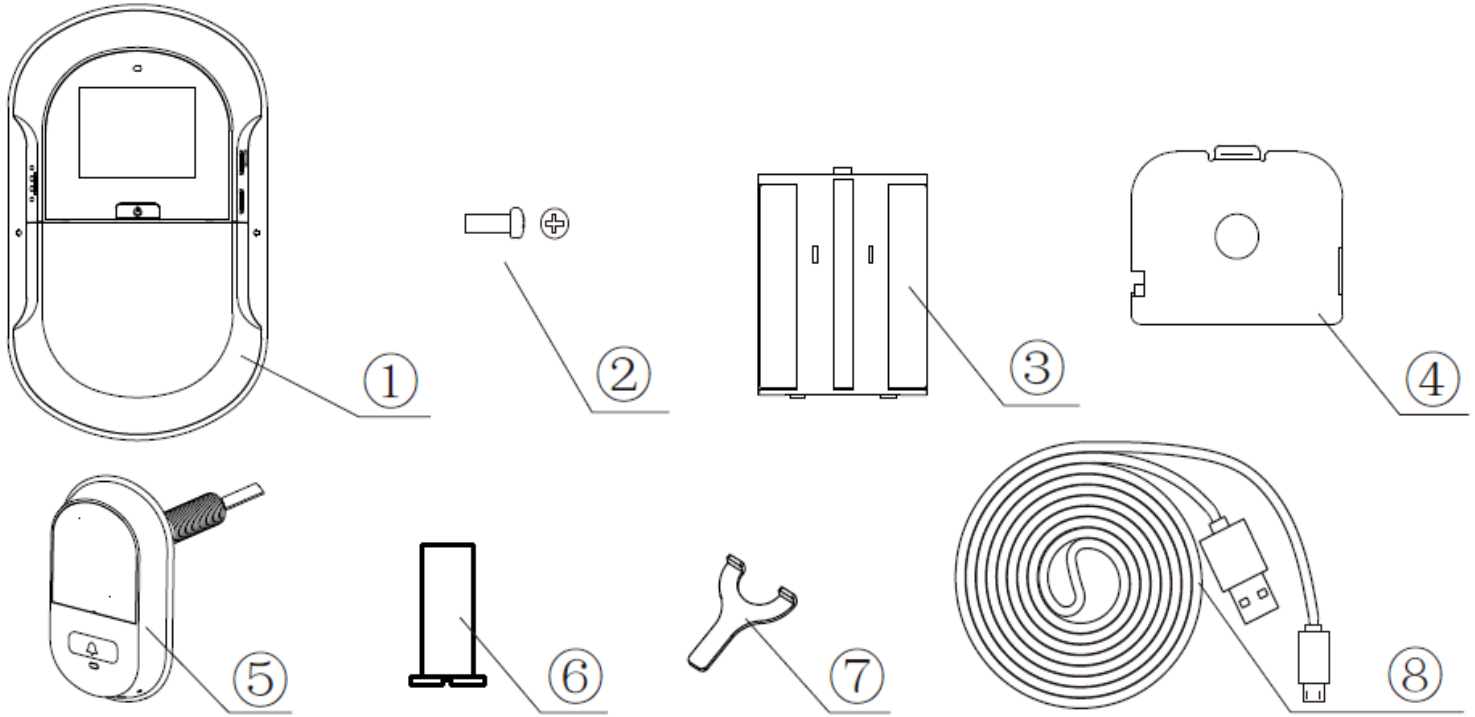

1 / jednotka kukátka vč. displeje
2/ upevňovací šroub
3/ akumulátor WI-FI kukátka
4/ fixační deska pod jednotku
5/ kamera se zvonkem
6/ průchodka přes dveře
7/ upevňovací nářadí
8/ nabíjecí kabel USB

GOTU6100+ Online

Instrukce k instalaci:

1. Vyměňte stávající kukátko nebo vyvrtejte otvor o průměru 14 mm ve dveřích v požadované výšce. Odlepte nálepku 3M ze zadní strany kamery a umístěte jej z vnější strany dveří. Ujistěte se, že kamera je ve vertikální poloze a pevně nalepená. (obr.1).

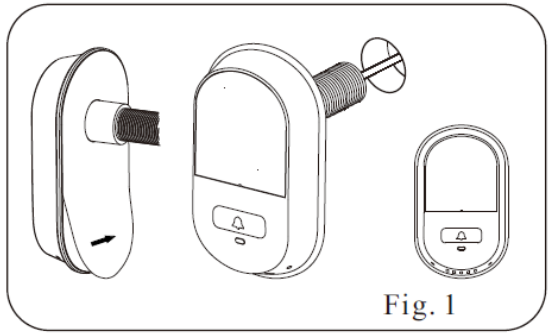

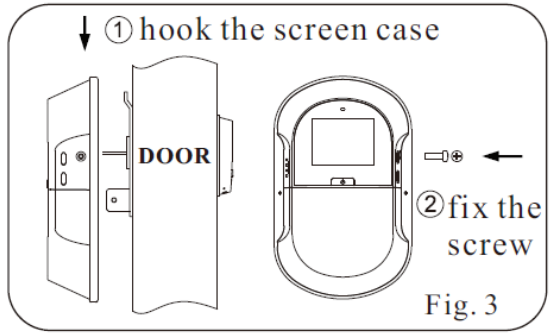

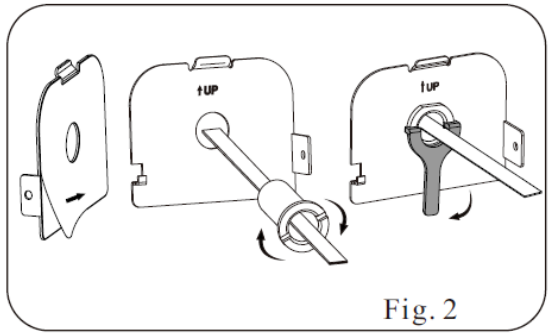

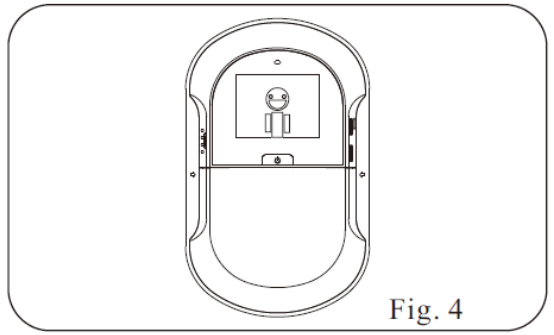

GOTU6100+ Online – instalace a výměna baterií

Instalace baterie:
Zatlačte boční stranu víka baterie a vytáhněte ji směrem ven (obr. 1).
2. Vložte lithiovou baterii podle směru šipky (obr. 2).
3. Znovu připevněte víko baterie k pouzdru.

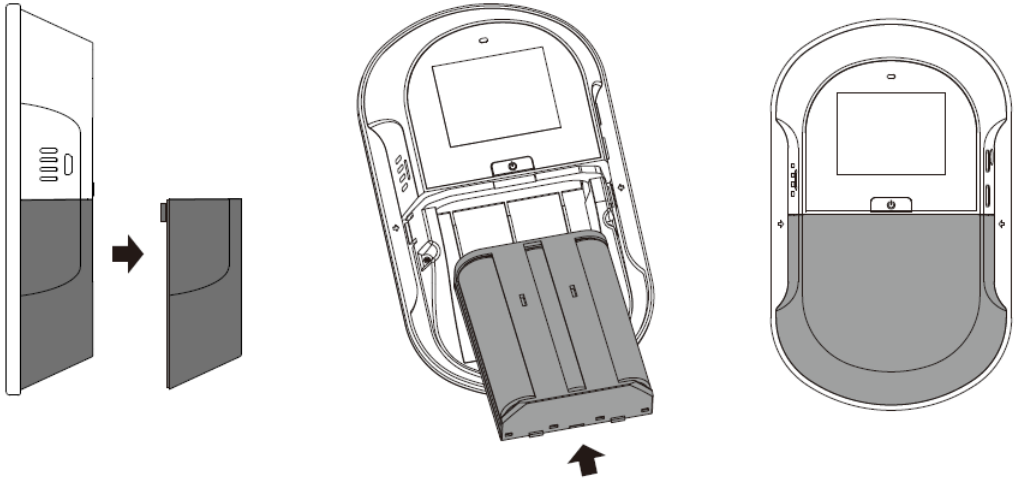

Fig. 1 Fig. 2 Fig. 3

GOTU6100+ Online – Instrukce k napájení a baterii

1. Použijte lithiovou baterii dodávanou s technologií WDDV, neměňte ani nepoužívejte jiné baterie, než originální
2. Baterie má životnost přibližně 300 až 500 nabíjecích cyklů.
3. Kukátko Vás bude o stavu vybití baterie informovat dopředně přes Applikaci a indikátor vybití baterie na displeji přístroje se rozsvítí (v situaci, kdy stlačíte oživovací tlačítko). V takovém případě baterii nabijte.
4. Pro nabíjení baterie použijte nabíječku 5V DC. Doba nabíjení se liší v závislosti na nabíjecího výkonu. Během používání standardní mobilní nabíječky bude trvat 10-14 hodin.
5. Pokud se produkt delší dobu nepoužívá, vyjměte baterii a uskladněte ji v chladném, suchém místě. Vezměte prosím na vědomí, že i když je přístroj vypnutý, systém má stále drobný odběr el. energie.
6. Prach a nečistoty mohou ovlivnit vodivost. Příležitostně vyčistěte + i - kovové kontakty v bateriovém pouzdře.
7. Připojení akumulátoru k externím vodičům může způsobit zkrat.
8. Nevystavujte zařízení vodě nebo požáru, abyste zabránili poškození.

GOTU6100+ Online – POPIS JEDNOTKY

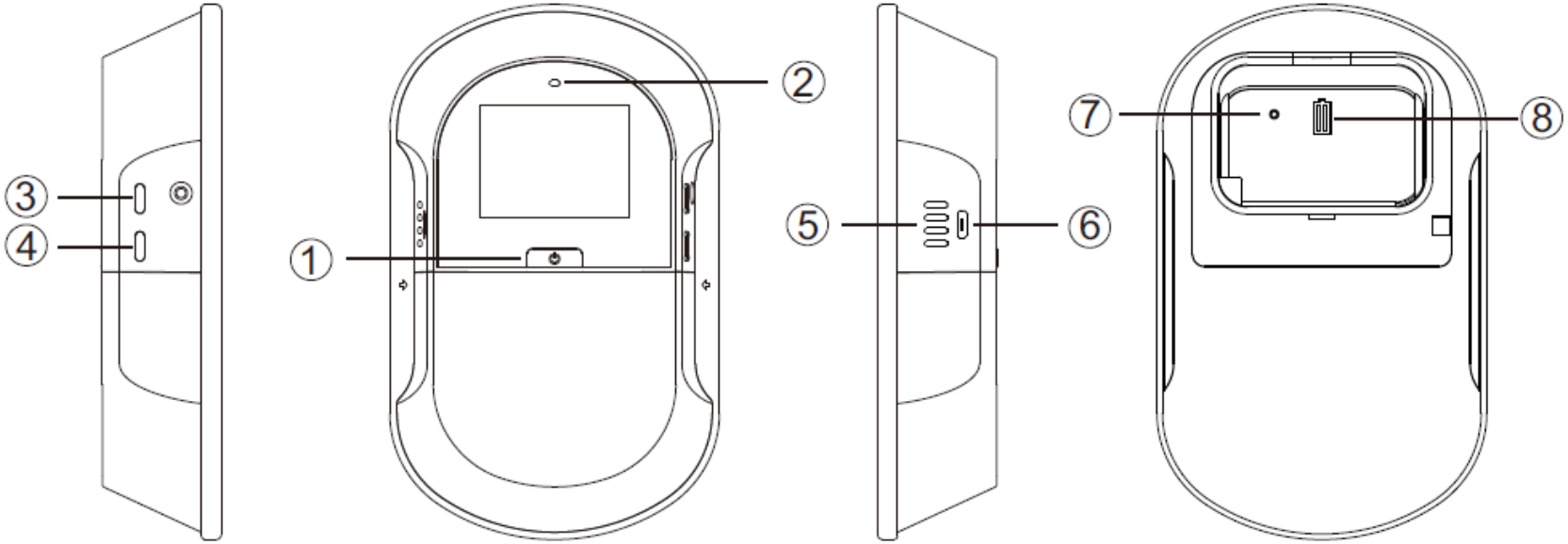

Tlačítko - název	Funkce
1 LCD tlačítko	Zapnutí/Vypnutí displaye (jakmile zapnete display, přeruší se vysílání do App)
2 Indikátor stavu	Červená během nabíjení. Po nabití svítí modrá LED. Pokud po zapnutí problikne červená LED = tovární nastavení. Pokud po připojení problikne modrá LED = uživatel je registrován. Po stlačení párovacího tlačítka = fialová problikává = přístroj je v párovacím modu.
3 Tlačítko poplachu	Stlačení aktivuje kontaktování Aplikace (nouzové volání)
4 Tlačítko pro párování	Jedno stlačení = rozblikaná fialová LED = aktivovaný mód párování uživatele. Drž 3 vteřiny = RESET
5 Reproduktor	Reproduktor dveřního zvonku
6 Konektor USB	Pro připojení nabíjecího USB kabelu
7 RESET - tovární nastavení	Stlačit a podržet 3 vteřiny = vymazání všech dat o uživatelích
8 Konektor kamery	Konektor pro připojení kamery

GOTU6100+ Online – POPIS KUKÁTKA

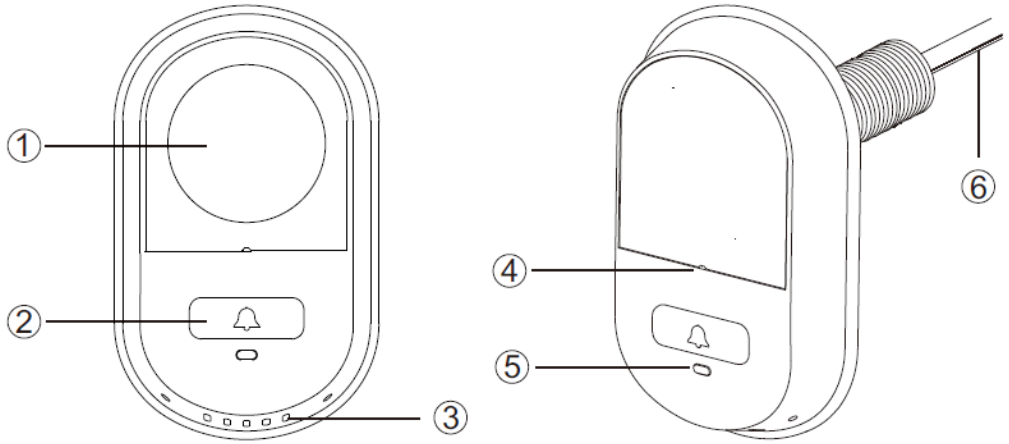

Tlačítko - název	Funkce
1 Kamera	Stímání prostoru před dveřmi
2 Zvonek	Stlačte pro aktivaci zvonku / volání do App
3 Reproduktor	Reproduktor pro Push to Talk (přes aplikaci)
4 Mikrofon	Mikrofon pro Push to Talk (přes aplikaci)
5 Indikátor stavu	Po stlačení zvonku LED bliká/jakmile dojde k propojení hovoru App LED svítí / jakmile dojde k ukončení LED zhasne
6 Datový kabel	Propojení kamery a jednotky. POZOR - NESMI SE PŘETOČIT!!!

GOTU6100+ Online – Návod na obsluhu

Párování produktů:

1. Před začátkem instalace se ujistěte, že je Váš telefon připojený k místní síti Wi-Fi. (Šířka pásma 5GHz není podporována)
2. Nanstalujte aplikaci WDDV na smartphonu a poté můžete začít s párováním.
3. Stiskněte tlačítko párování (černé) jednou, počkejte, až začne blikat fialová LED dioda (bude aktivní cca po dobu 1min)

Systém Android:

Stlačte „Add New Device“

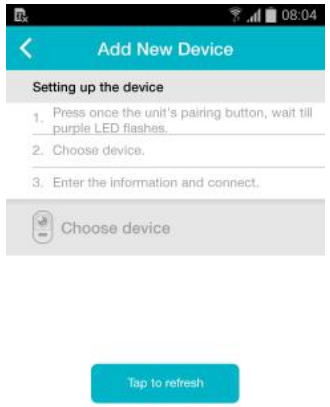

Stlačte „Tap to refresh“

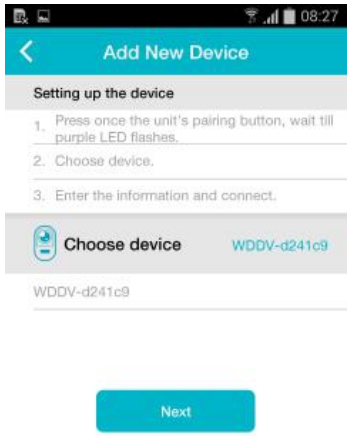

Vyberte zařízení WDDV

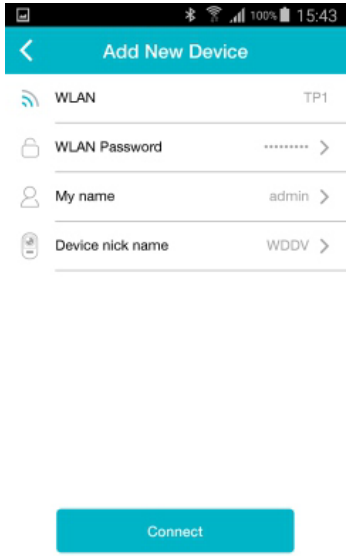

Zadejte požadované info a stlačte „Connect“.

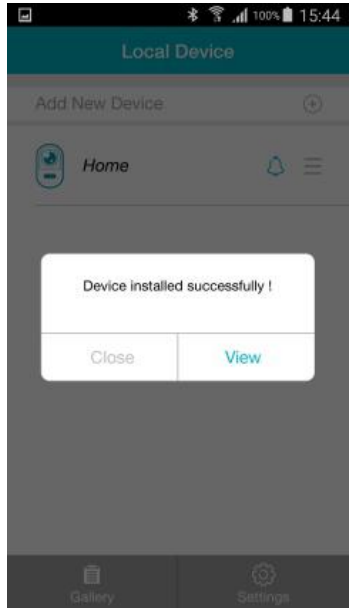

Potvrzení zdárného ukončení párování.

GOTU6100+ Online – Návod na obsluhu

Systém iOS:

Stlačte „New Device“

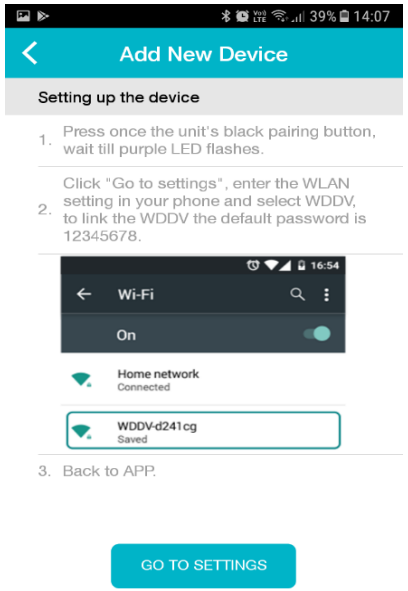

Stračte GO TO setting, následně budete přesměrováni na výběr wifi.

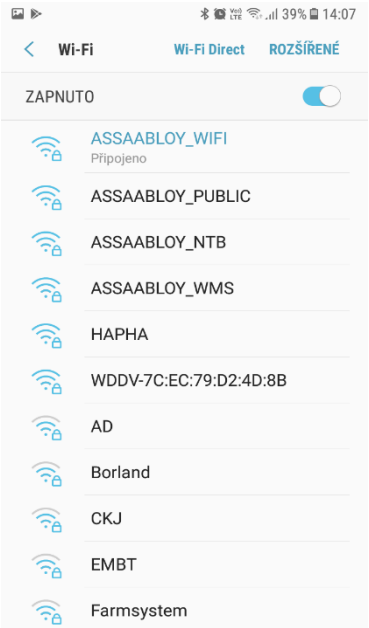

Vyberte síť WDDV

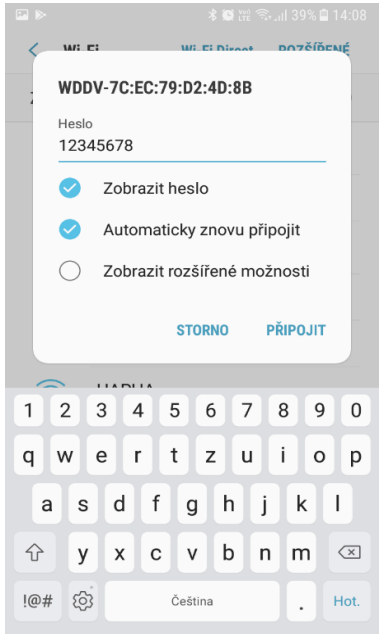

Přihlašte se do sítě heslem 12345678

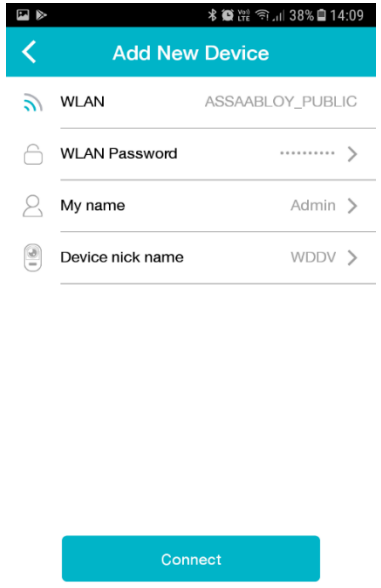

Po návratu do App WDDV musí být zvolena Vaše síť, ke které se bude DDV připojovat. Zadejte Heslo k Vaší síti.

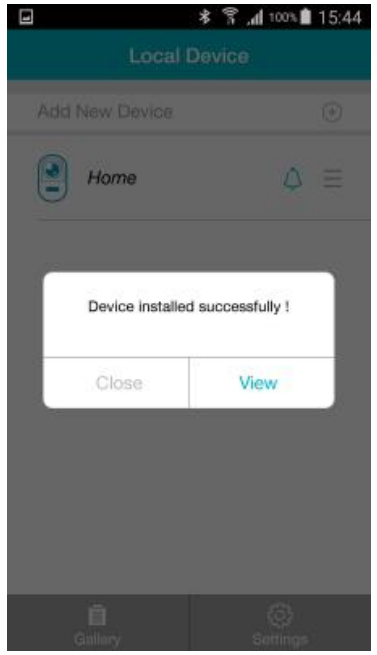

HOTOVO

Poznámka: První uživatel spárovaný s určitým WDDV budete automaticky přiřazen jako administrátor.

GOTU6100+ Online - FAQ

1. Q: Propojení sítě není stabilní
   A: Prověřte kvalitu Wi-Fi signálu pomocí RSSI indikátoru v Aplikaci (vyžadovány minimálně 2 dílky síly signálu)
2. Q: Smart-phone nepřijímá hovory
   A: Prověřte, zda v aplikace není zvolená funkce „Nerušit“
3. Q: Jak mohu změnit heslo Wi-fi sítě?
   A: Stlačte RESET tlačítko zezadu WDDV pro smazání všech uživatelů a znovu proveď nastavení
4. Q: Kolik uživatelů mohu připojit k jednomu kukátko a kolik kukátek může mít jeden uživatel?
   A: Lze připojit až 8 uživatelů a jeden uživatel může mít až 5 kukátek v jedné App
5. Q: Nedaří se připárovat uživatele
   A: Na stránce „Add New Device“ v Applikaci prověřte, zda WLAN jméno je stejné s Wi-Fi sítí. Jestliže ne, proveďte změnu nastavení v App a párujte znovu

GOTU6100+ Online – Specifikace a VAROVÁNÍ

Specifikace:

- Vhodné pro dveře tloušťky 38-110mm
- Vhodné pro otvor 14-26mm ve dveřích
- Senzor: VGA (0,3 Mega Pixel)
- LCD: 2.0 TFT
- Noční přísvit vlnová délka: 940nM
- Standard pro síť: IEEE802.11b/g/n
- Baterie: 7800mA/H Lithium
- Rozměry: 146mm*90mm*32,5mm
- Váha: 310g

Varování
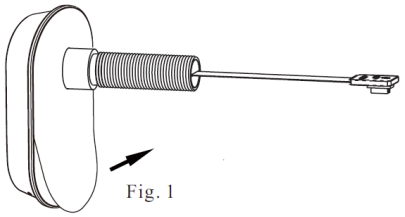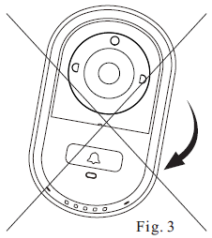
- Ubezpečte se, že jste pevně připojili kameru ke dveřím. Vždy kameru přilepte k dveřnímu povrchu pomocí 3M
- Nikdy netahejte a nepřekládejte kabel ke kameře (nesmí se protočit). Způsobíte zničení zařízení.
- Montáž vždy započněte odmontováním trubičky kamery a odlepením 3M povrchu od přenosky. Následně přilepte kameru a zamezte rotaci kamery.